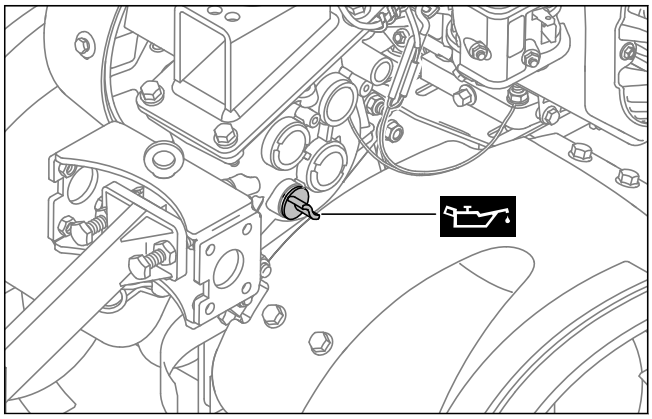

- Girar el tapón de aceite para engranajes en sentido antihorario hasta que pueda retirarse.
- Retirar el tapón de aceite para engranajes.
- Cargar 1,25 litros de aceite para engranajes SAE10W30 sin que se derrame aceite.
- Colocar el tapón de aceite para engranajes sobre la boca de llenado.
- Girar el tapón de aceite para engranajes en sentido horario y apretarlo firmemente con la mano.
  La boca de llenado está cerrada.

6.9 Cargar aceite de motor

El aceite de motor lubrica y refrigera el motor.

La especificación del aceite de motor y la cantidad de llenado se indican en el manual de instrucciones del motor.

INDICACIÓN

- El aceite de motor no está cargado cuando se suministra la máquina. La motoazada se puede dañar si se arranca el motor sin aceite de motor o con poco aceite.
  - Antes de cada arranque se debe comprobar el nivel de aceite de motor y rellenar aceite en caso necesario.

- Cargar el aceite de motor de la manera descrita en el manual de instrucciones del motor.

6.10 Llenar el filtro de aire en baño de aceite

El filtro de aire en baño de aceite filtra el aire aspirado por el motor.

INDICACIÓN

- No hay aceite de motor cargado en el filtro de aire en baño de aceite cuando se suministra la máquina. La motoazada se puede dañar si se arranca el motor sin aceite de motor o con poco aceite en el filtro de aire en baño de aceite.
  - Antes de cada arranque se debe comprobar el nivel de aceite de motor en el filtro de aire en baño de aceite, y rellenar aceite en caso necesario.

La especificación del aceite de motor y la cantidad de llenado se indican en el manual de instrucciones del motor.

7 Repostar la motoazada

7.1 Repostar la motoazada

INDICACIÓN

- La motoazada se puede dañar si no se reposta con el combustible correcto.
  - Tener en cuenta las especificaciones del manual de instrucciones del motor.

- Apagar el motor.
- Colocar la motoazada sobre una superficie llana.
- Abrir la cubierta.
- Limpiar la zona alrededor del tapón del depósito de combustible con un paño húmedo.

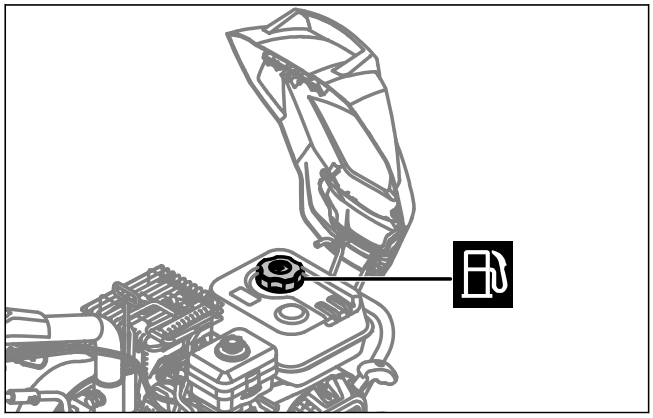

- Girar el tapón del depósito de combustible en sentido antihorario hasta que pueda retirarse.
- Retirar el tapón del depósito de combustible.
- Cargar combustible de manera que no se derrame y queden libres al menos 15 mm hasta el borde del depósito de combustible.
- Colocar el tapón sobre el depósito de combustible.

- Girar el tapón del depósito de combustible en sentido horario y apretarlo firmemente con la mano.
  El depósito de combustible está cerrado.

8 Ajustar la motoazada para el usuario

8.1 Ajustar la altura del manillar

La altura del manillar puede ajustarse en 5 niveles diferentes.

- Apagar el motor.
- Colocar la motoazada sobre una superficie llana.

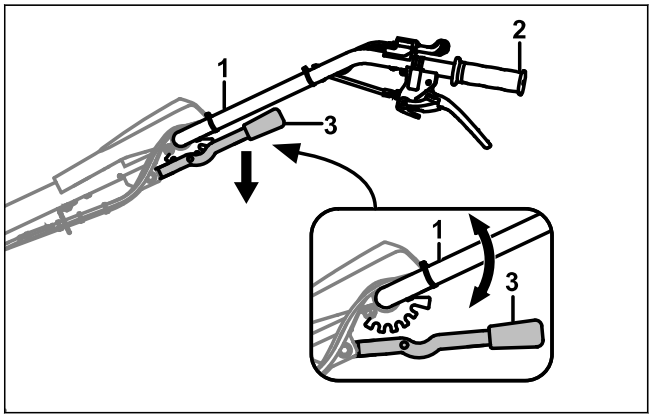

- Sujetar el manillar (1) con una mano por la empuñadura (2).
- Presionar la palanca (3) hacia abajo con la otra mano y mantenerla sujeta.
- Colocar el manillar (1) en la posición deseada.
- Soltar la palanca (3).
  El manillar está encajado.

8.2 Ajustar el manillar lateralmente

El manillar puede ajustarse lateralmente en 3 posiciones.

- Apagar el motor.
- Colocar la motoazada sobre una superficie llana.

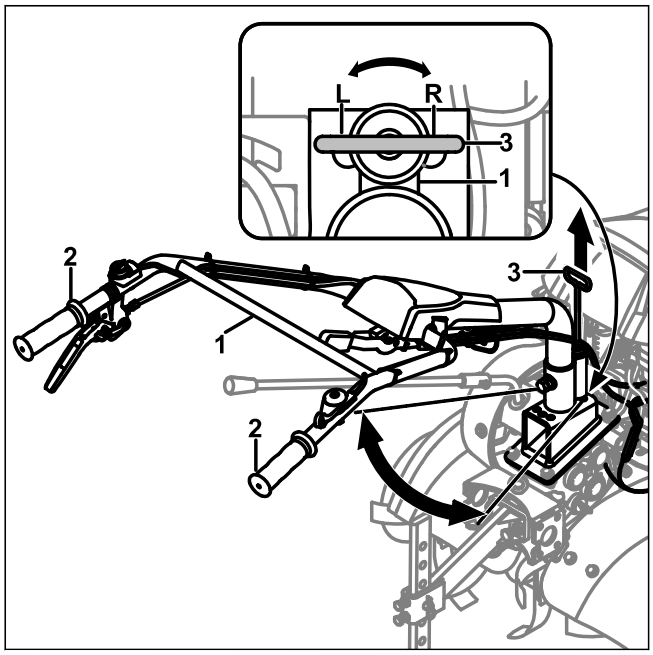

- Sujetar el manillar (1) con una mano por una de las dos empuñaduras (2).
- Tirar de la palanca (3) hacia arriba con la otra mano.
- Colocar el manillar (1) en la posición deseada.
- Soltar la palanca (3).
  El manillar está encajado.

9 Arrancar y apagar la motoazada

9.1 Arrancar y apagar el motor

9.1.1 Arrancar el motor

- Colocar la motoazada sobre una superficie llana.
- Ajustar la marcha en vacío.

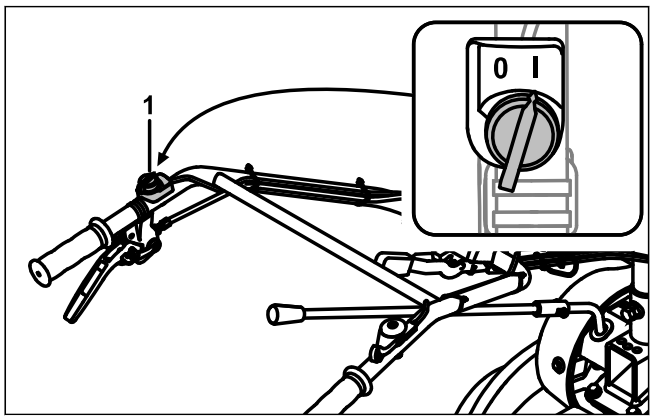

- Colocar el interruptor principal (1) en la posición I.

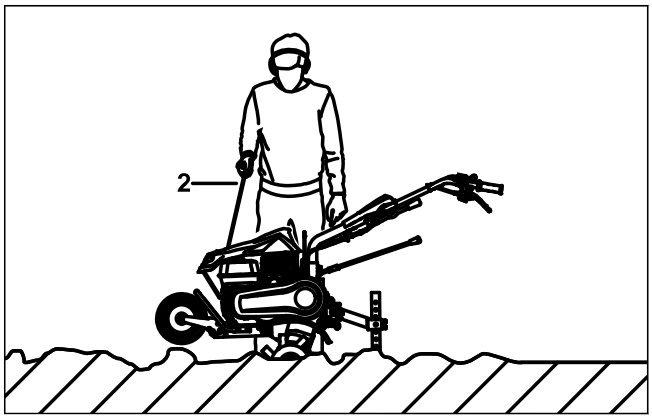

- Tirar de la empuñadura de arranque (2) lentamente hasta notar resistencia.
- Tirar de la empuñadura de arranque (2) rápidamente (y dejar que regrese a su posición inicial) hasta que arranque el motor.
- Si el motor no arranca: consultar el manual de instrucciones del motor.

9.1.2 Apagar el motor

- Colocar la motoazada sobre una superficie llana.
- Desconectar la tracción a las ruedas.
  La tracción a las ruedas está desacoplada y el eje inducido ya no gira.

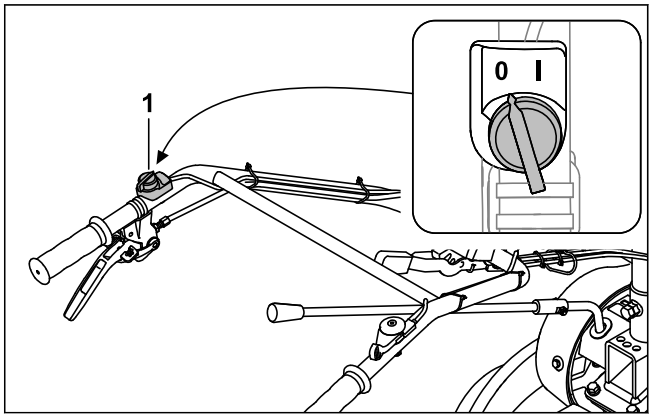

- Colocar el interruptor principal (1) en la posición 0.
  El motor se apaga.

9.2 Ajustar una marcha

Es posible ajustar 4 marchas diferentes.

0 = Marcha en vacío
- La marcha en vacío (punto muerto) sirve para arrancar el motor, o para cuando la motoazada tenga que permanecer en un sitio con el motor en marcha.

1 = Marcha lenta hacia delante
- La marcha lenta hacia delante se selecciona si se desea aflojar un suelo compacto o al abrir surcos.

2 = Marcha rápida hacia delante
- La marcha rápida hacia delante se selecciona si se desea incorporar aditivos en tierra suelta, o a la hora de trabajar tierra suelta.

R = Marcha atrás
- La marcha atrás sirve para liberar las fresas o para posicionar la motoazada.

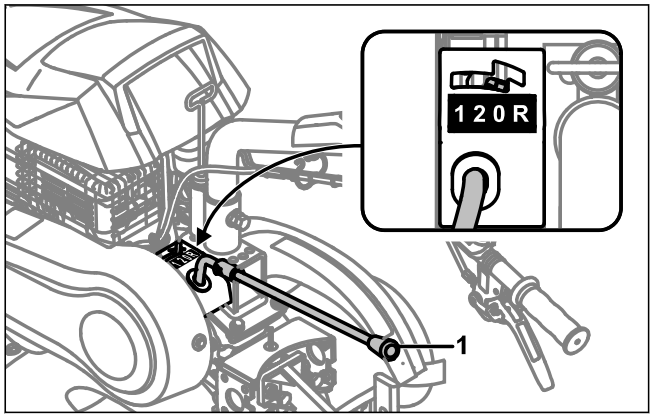

- Colocar la palanca de marchas (1) en la posición deseada.

9.3 Ajustar el régimen del motor

Con el acelerador se puede ajustar el régimen del motor.

- Arrancar el motor.

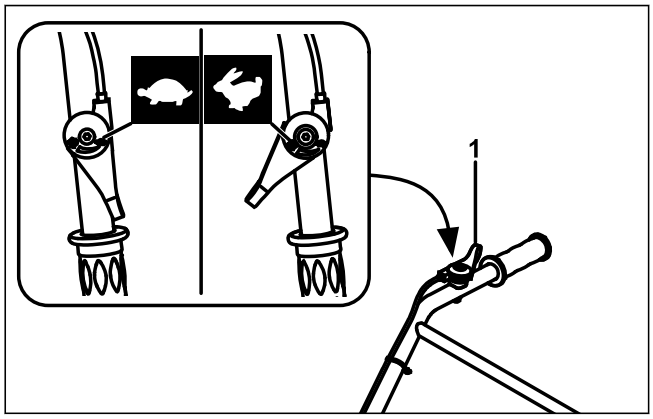

- Ajustar el régimen con el acelerador (1).

9.4 Conectar y desconectar la tracción a las ruedas

9.4.1 Conectar la tracción a las ruedas

Con la palanca de acoplamiento para tracción a las ruedas se acopla y desacopla el eje inducido con el motor en marcha.

Con la palanca de acoplamiento para tracción a las ruedas, la motoazada se pone en movimiento con las fresas montadas y con la marcha 1, 2 o R engranada.

- Arrancar el motor.

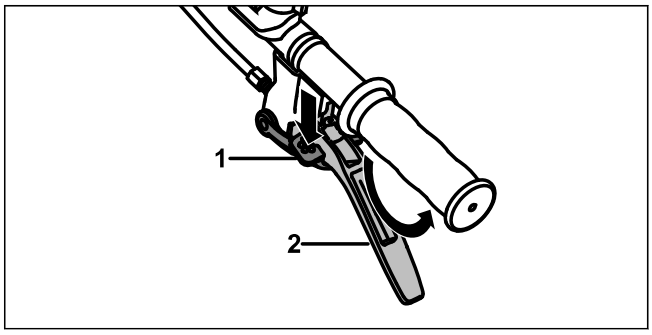

- Presionar el dispositivo de bloqueo (1) hasta el tope, y mantenerlo en esta posición.
- Presionar la palanca de acoplamiento para tracción a las ruedas (2) rápidamente hasta el tope y mantenerla en esta posición.
- Soltar el dispositivo de bloqueo (1).
  La tracción está acoplada y el eje inducido comienza a girar.

9.4.2 Desconectar la tracción a las ruedas

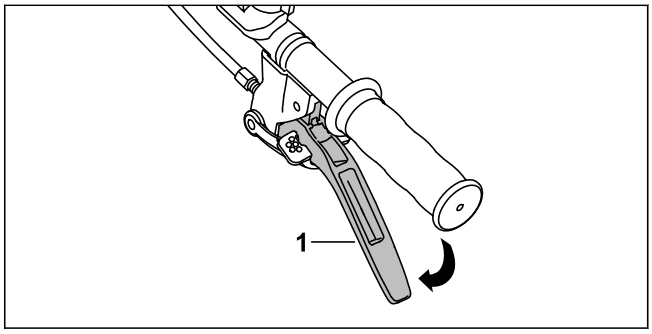

- Soltar la palanca de acoplamiento para tracción a las ruedas (1).
  La tracción a las ruedas está desacoplada y el eje inducido no gira.

10 Comprobar la motoazada

10.1 Comprobar los mandos

Dispositivo de bloqueo

- Apagar el motor.
- Intentar presionar la palanca de acoplamiento para tracción a las ruedas sin presionar el dispositivo de bloqueo.
- Si es posible presionar la palanca de acoplamiento para tracción a las ruedas: no utilizar la motoazada y consultar a un distribuidor especializado STIHL.
  El dispositivo de bloqueo está defectuoso.
- Presionar el dispositivo de bloqueo y mantenerlo presionado.
- Presionar la palanca de acoplamiento para tracción a las ruedas.
- Soltar la palanca de acoplamiento para tracción a las ruedas y el dispositivo de bloqueo.
- Si la palanca de acoplamiento para tracción a las ruedas o el dispositivo de bloqueo se mueven con dificultad o no regresan a su posición inicial: no utilizar la motoazada y consultar a un distribuidor especializado STIHL.
  La palanca de acoplamiento para tracción a las ruedas o el dispositivo de bloqueo tiene un defecto.

Palanca de acoplamiento para tracción a las ruedas

- Arrancar el motor.
- Ajustar la marcha 1, 2 o R.
- Conectar la tracción a las ruedas.
  La tracción a las ruedas está acoplada y el eje inducido comienza a girar.
- Si la tracción a las ruedas no se conecta:
  - No utilizar la motoazada y consultar a un distribuidor especializado STIHL.
    La palanca de acoplamiento para tracción a las ruedas está defectuosa.

Interruptor principal

- Arrancar el motor.
- Colocar el interruptor principal en la posición 0.
  El motor se apaga.
- Si el motor no se apaga:
  - No utilizar la motoazada y consultar a un distribuidor especializado STIHL.
    El interruptor principal está defectuoso.

Acelerador

- Arrancar el motor.
- Desplazar el acelerador.
  El régimen del motor cambia.
- Si el régimen del motor no cambia:
  - No utilizar la motoazada y consultar a un distribuidor especializado STIHL.
    El acelerador está defectuoso.

Palanca de marchas

- Engranar las marchas 0, 1, 2 y R.
- Si una de las marchas no se puede engranar:
  - No utilizar la motoazada y consultar a un distribuidor especializado STIHL.
    La palanca de marchas está defectuosa.

11 Trabajar con la motoazada

11.1 Colocar el tren de rodaje en posición de trabajo

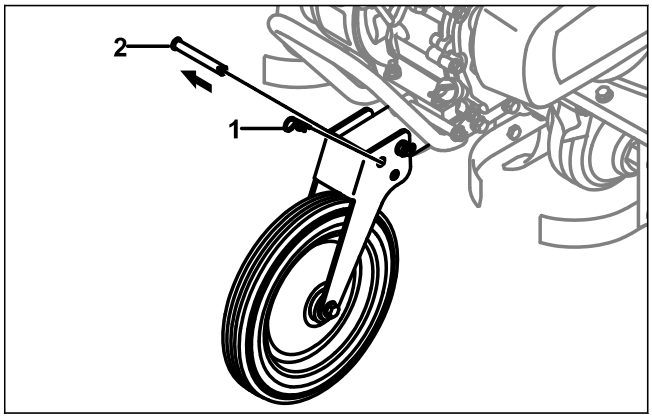

- Extraer el pasador (1) y sacar el perno (2).

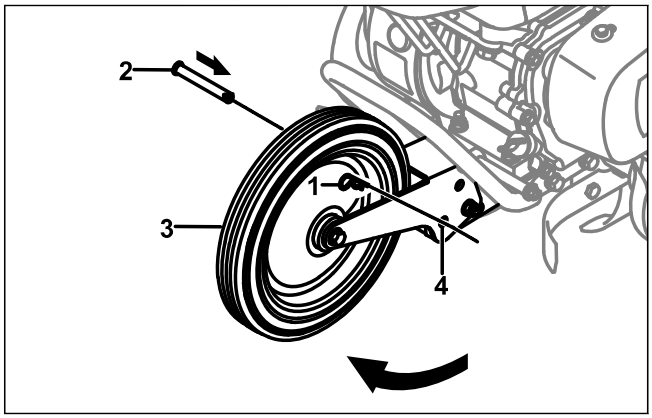

- Doblar el tren de rodaje (3) hacia arriba, de manera que coincidan los orificios (4).
- Meter el perno (2) por los orificios (4).
- Meter el pasador (1) por el orificio del perno (2) aplicando presión.
  El perno (2) está asegurado y el tren de rodaje (3) se encuentra en posición de trabajo.

11.2 Sujetar y conducir la motoazada

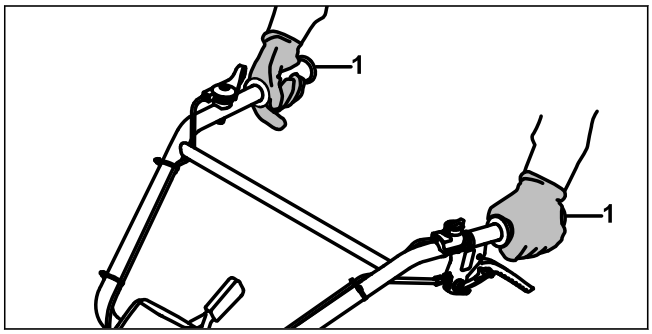

- Sujetar la motoazada con ambas manos por las empuñaduras (1), rodeando estas con los pulgares.

11.3 Aflojar un suelo compacto o incorporar aditivos en tierra suelta

- Colocar el tren de rodaje en posición de trabajo.
- Arrancar el motor.

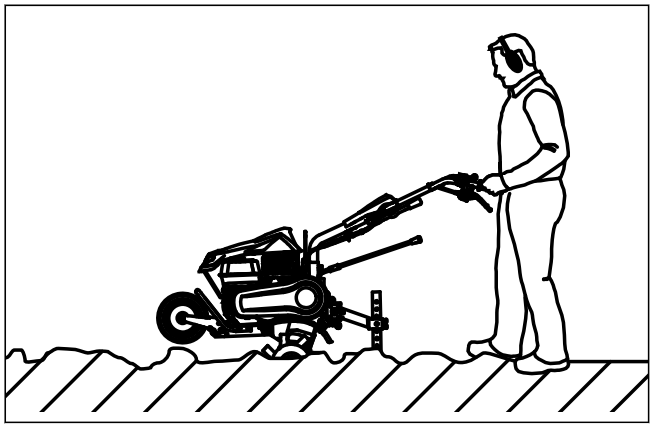

- Conducir la motoazada hacia delante y regular la velocidad y profundidad de trabajo con el espolón.
- Avanzar de forma lenta y controlada.
- Si las fresas se bloquean:
  - Engranar la marcha R.
  - Conducir la motoazada lentamente hacia atrás hasta que se liberen las fresas.
  - Ajustar una marcha.
  - Avanzar de forma lenta y controlada.

11.4 Trabajar tierra suelta

- Colocar el tren de rodaje en posición de trabajo.
- Arrancar el motor.

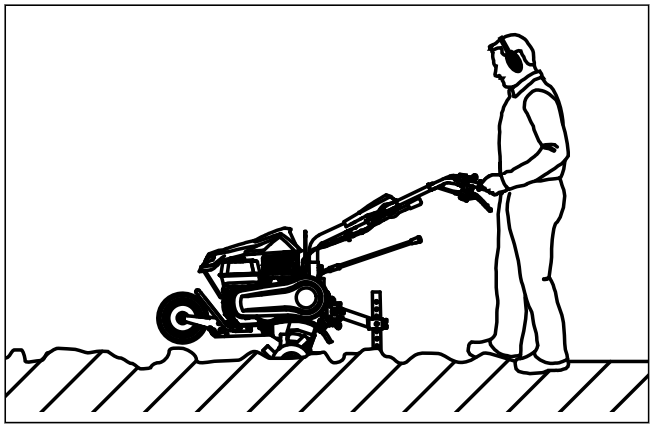

- Conducir la motoazada hacia delante y regular la velocidad y profundidad de trabajo con el espolón.
- Avanzar de forma lenta y controlada.

11.5 Abrir surcos

- Colocar el tren de rodaje en posición de trabajo.
- Arrancar el motor.

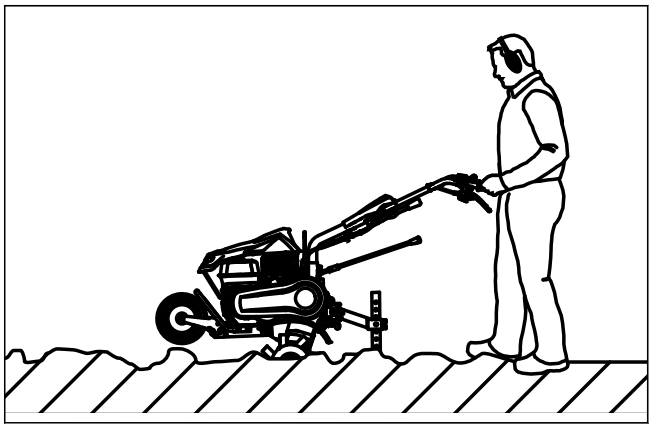

- Conducir la motoazada hacia delante y regular la velocidad y profundidad de trabajo con el espolón.
- Avanzar de forma lenta y controlada.

12 Después del trabajo

12.1 Después del trabajo

- Apagar el motor.
- Dejar que se enfríe la motoazada.
- Si la motoazada está mojada: dejar que se seque la motoazada.
- Limpiar la motoazada.
- Limpiar las fresas.

13 Transporte

13.1 Transportar la motoazada

- Apagar el motor.

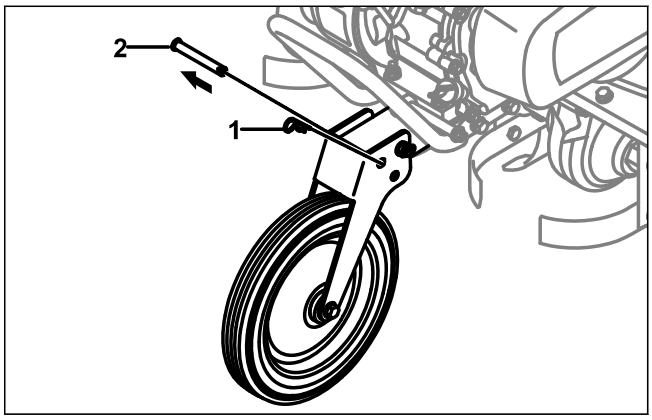

- Extraer el pasador (1) y sacar el perno (2).

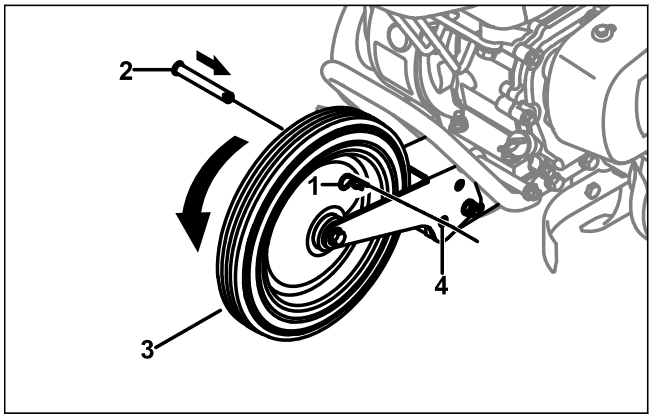

- Doblar el tren de rodaje (3) hacia abajo, de manera que coincidan los orificios (4).
- Meter el perno (2) por los orificios (4).
- Meter el pasador (1) por el orificio del perno (2) aplicando presión.
  El perno (2) está asegurado y el tren de rodaje (3) se encuentra en posición de transporte.
- Si la motoazada se transporta con el tren de rodaje:
  - Colocar el tren de rodaje en la posición de transporte.
  - Sujetar la motoazada por ambas empuñaduras, y levantarla de tal manera que quede apoyada sobre el tren de rodaje.
  - Empujar o arrastrar la motoazada lentamente.

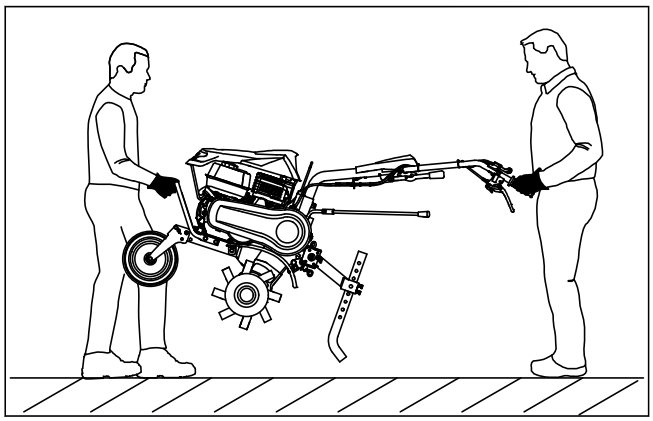

- Si la motoazada se transporta entre dos personas:
  - Una persona debe sujetar la motoazada con ambas manos por el asa de transporte delantera, mientras que la otra persona la debe agarrar con ambas manos por las empuñaduras.
  - Levantar y transportar la motoazada entre dos personas.
  - Llevar guantes de trabajo de material resistente.
- Si la motoazada se transporta en un vehículo:
  - Asegurar la motoazada de tal manera que no pueda volcar ni moverse.

14 Almacenamiento

14.1 Guardar la motoazada

- Apagar el motor.
- Dejar que se enfríe la motoazada.
- Colocar el tren de rodaje en la posición de transporte.
- Fijar el espolón en el quinto orificio.

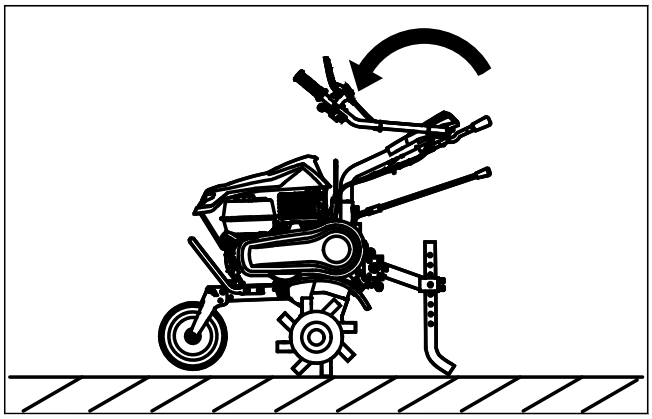

- Abatir la parte superior del manillar.
- Guardar la motoazada de tal manera que se cumplan las siguientes condiciones:
  - La motoazada está colocada sobre una superficie llana y está apoyada sobre el tren de rodaje, las fresas y el espolón.
  - La motoazada se encuentra fuera del alcance de los niños.
  - La motoazada está limpia y seca.
- Si la motoazada se guarda durante más de 3 meses:
  - Desmontar las fresas.
  - Abrir el tapón del depósito de combustible.
  - Vaciar el depósito de combustible.
  - Cerrar el depósito de combustible.
  - Encargar la limpieza del depósito de combustible a un distribuidor especializado STIHL.
  - Arrancar el motor y dejar que funcione al ralentí hasta que se apague.

15 Limpiar

15.1 Limpiar la motoazada

- Apagar el motor.
- Dejar que se enfríe la motoazada.
- Limpiar la motoazada con un paño húmedo o con disolvente de resina STIHL.
- Limpiar las ranuras de ventilación con un pincel.
- Rociar el eje inducido con Multispray STIHL.

15.2 Limpiar las fresas

- Apagar el motor.
- Dejar que se enfríe la motoazada.
- Colocar el tren de rodaje en posición de trabajo.
- Colocar el manillar en el nivel más bajo.

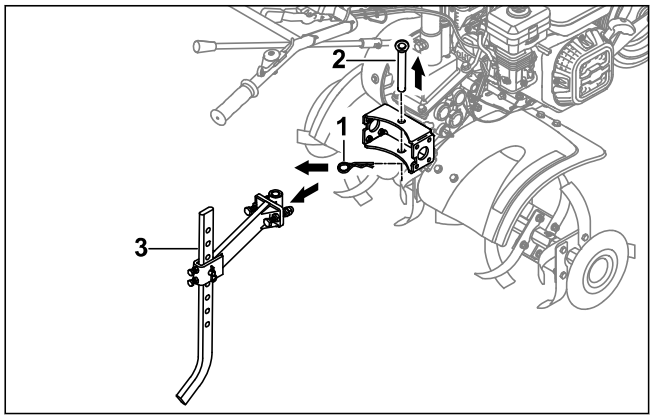

- Extraer el pasador (1) y sacar el perno (2).
- Desmontar el espolón con el adaptador (3).

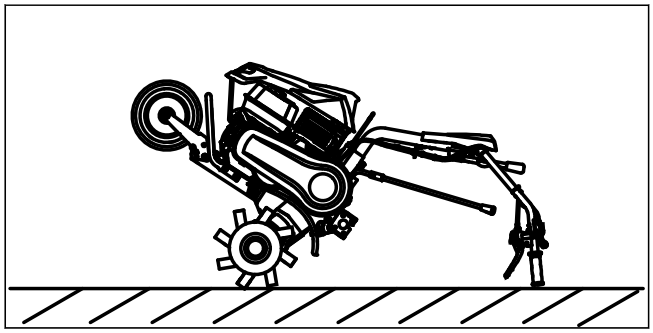

- Depositar la motoazada hacia atrás agarrándola por el manillar, y dejarla en esa posición como máximo hasta que finalice la limpieza.

16 Mantenimiento

16.1 Intervalos de mantenimiento

Los intervalos de mantenimiento dependen de las condiciones ambientales y laborales. STIHL recomienda los siguientes intervalos de mantenimiento:

Motor y filtro de aire en baño de aceite

- Someter el motor y el filtro de aire en baño de aceite al mantenimiento indicado en el manual de instrucciones del motor.

Antes de cada uso:

- Controlar el nivel de aceite para engranajes.

Después del primer mes o tras 20 horas de trabajo:

- Cambiar el aceite para engranajes.

Cada 6 meses o tras 100 horas de trabajo:

- Cambiar el aceite para engranajes.

16.2 Lubricar la caja de cambios

- Apagar el motor.
- Colocar la motoazada sobre una superficie llana.
- Colocar el tren de rodaje en la posición de transporte.
- Fijar el espolón en el quinto orificio.